YAMAHA

GranTouch™

Digital Grand Piano GT2

Assembly Guide

The *GranTouch* weighs more than 100 kg. Yamaha recommend that you consult your dealer before assembling or disassembling the *GranTouch*.

Zusammenbauanleitung

Das *GranTouch* wiegt über 100kg. Yamaha empfiehlt Ihnen, Ihren Hän dler um Rat zu fragen, bevor Sie das *GranTouch* zusammenbauen.

Guide d'assemblage

Le *GranTouch* pèse plus de 100kg. Yamaha vous recommande de consulter votre revendeur avant d'assembler ou de démonter le *GranTouch*.

Guía de ensamblaje

El *GranTouch* pesa más de 100 kg. Yamaha le recomienda que consulte a su proveedor antes de ensamblar o desensamblar el *GranTouch*.

Guida di montaggio

Il *GranTouch* pesa oltre 100 kg. Yamaha consiglia di consultare il proprio rivenditore prima di montare o smontare il *GranTouch*.

組裝指南

*GranTouch*的重量為100公斤以上。雅馬哈建議您在組裝或拆卸*GranTouch*時，要先和銷售商商談。

Руководство по сборке

Рояль *GranTouch* весит более 100 кг. Компания Yamaha рекомендует Вам перед сборкой или разборкой рояля *GranTouch* проконсультироваться с дилером.

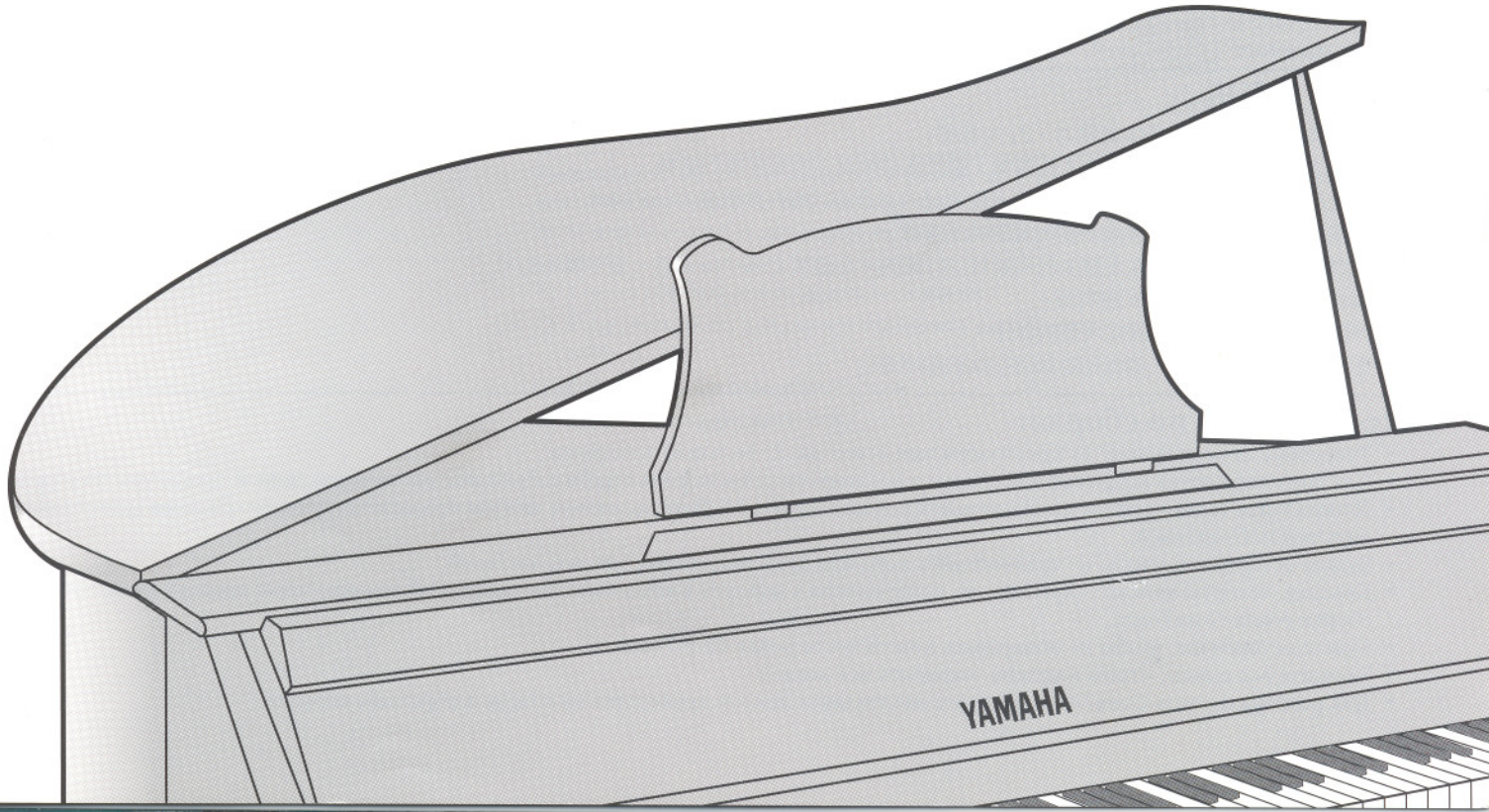

Assembly Notes:

- Equipment required: 1) Philips crosspoint screwdriver. 2) Large blanket.
- Follow this assembly procedure carefully to prevent incorrect assembly and possible damage.
- Use only the screws supplied with the *GranTouch*. Using screws of the wrong size may damage the *GranTouch*.
- Be careful not to pinch your legs or hands while assembling the *GranTouch*.
- The lid, which can be opened, is not fixed to the body in the package. Use caution when you assemble the *GranTouch*.
- Be careful not to scratch the surface of the *GranTouch*.
- Tighten all screws so that all parts are secure.
- To **disassemble** the *GranTouch*, follow this assembly procedure in reverse order.

Zusammenbau:

- Sie brauchen: 1) einen Kreuzkopfschraubenzieher, 2) eine große Decke.
- Befolgen Sie die Montageanweisungen sorgfältig, um Fehler und vor allem Beschädigung Ihres Instrumentes zu vermeiden.
- Verwenden Sie ausschließlich die zum Lieferumfang des *GranTouch* gehörigen Schrauben.
- Achten Sie beim Zusammenbau darauf, daß Sie weder Ihre Beine noch Ihre Hände einklemmen.
- Bitte beachten Sie, daß der Klavierdeckel bei Lieferung nicht arretiert ist. Lassen Sie beim Zusammenbau des *GranTouch* die größte Vorsicht walten.
- Verfahren Sie sorgfältig, um Kratzer zu vermeiden.
- Ziehen Sie alle Schrauben fest an.
- Um das *GranTouch* wieder **auseinanderzunehmen**, befolgen Sie die hier gegebenen Hinweise bitte in umgekehrter Reihenfolge.

Notes d'assemblage:

- Equipement nécessaire: 1) Tournevis en croix. 2) Grande couverture.
- Suivez les instructions d'assemblage pour éviter un mauvais montage et un endommagement éventuel de l'instrument.
- Ne vous servez que des vis fournies avec le *GranTouch*. Si vous utilisez des vis de mauvaise taille, vous risquez d'endommager le *GranTouch*.
- Veillez à ne pas vous pincer les doigts ou les jambes durant l'assemblage.
- Le couvercle, qui peut être ouvert, n'est pas fixé au corps de l'instrument dans l'emballage. Soyez donc prudent lorsque vous montez le *GranTouch*.
- Veillez à ne pas griffer la surface du *GranTouch*.
- Serrez toutes les vis de sorte à ce que toutes les parties soient solidement attachées.
- Pour ***démonter*** le *GranTouch*, inversez la procédure de montage.

Notas sobre el ensamblaje:

- Equipos requeridos: 1) Destornillador de punta en cruz Philips 2) Manta grande
- Siga cuidadosamente este procedimiento de montaje para evitar el ensamblaje incorrecto y posibles daños.
- Utilice solamente los tornillos suministrados con el *GranTouch*. La utilización de tornillos de tamaño erróneo podría dañar el *GranTouch*.
- Tenga cuidado de no pillarse las piernas ni los brazos cuando ensamble el *GranTouch*.
- La tapa, que puede abrirse, no está fijada al cuerpo del paquete. Tenga cuidado cuando ensamble el *GranTouch*.
- Tenga cuidado de no rayar la superficie del *GranTouch*.
- Apriete todos los tornillos de forma que todas las piezas queden seguras.
- Para **desensamblar** el *GranTouch*, realice este procedimiento en orden inverso.

Note per il montaggio:

- Attrezzi necessari: 1) Cacciavite con testa a croce, 2) Grande coperta
- Seguire con attenzione il procedimento di montaggio per evitare un montaggio errato e possibili danni.
- Usare solo le viti in dotazione al *GranTouch*. L'uso di viti di misura sbagliata può danneggiare il *GranTouch*.
- Fare attenzione a non schiacciarsi le gambe o le mani durante il montaggio del *GranTouch*.
- Il coperchio, che può essere aperto, non è fissato al corpo nella confezione. Fre attenzione quando si monta il *GranTouch*.
- Fare attenzione a non graffiare la superficie del *GranTouch*.
- Serrare tutte le viti in modo che tutte le parti siano assicurate.
- Per **smontare** il *GranTouch*, seguire il procedimento di montaggio in ordine inverso.

組裝肴意事項：

- 所需設備：1) 菲利普十字螺絲刀。2) 大毛布。
- 為了防止組裝錯誤以及可能發生的損傷，請認真按照以下的順序進行組裝。
- 只允許使用 *GranTouch* 所配備的螺釘。使用尺寸不合適的螺釘會損傷 *GranTouch*。
- 在組裝 *GranTouch* 時，肴意不要夾著您的手或腳。
- 在封裝中琴蓋不是固定在主體上的而是可以打開的。在組裝 *GranTouch* 時，要千萬小心。
- 肴意不要磕碰 *GranTouch* 的表面。
- 擰緊所有的螺釘以確實固定所有的部件。
- 在**拆卸** *GranTouch* 時，請按照組裝時相反的順序進行。

Примечания по сборке:

- Требуемое оборудование: 1) Крестообразная отвертка. 2) Большая подстилка.
- Для предотвращения неправильной сборки и возможного повреждения строго соблюдайте инструкции данной процедуры по сборке.
- Используйте только винты, прилагаемые к роялю *GranTouch*. Использование винтов несоответствующего размера может повредить рояль *GranTouch*.
- Будьте осторожны, чтобы не травмировать ноги или руки при сборке рояля *GranTouch*.
- Крышка, которую можно открывать, не прикреплена к корпусу в комплекте поставки. Соблюдайте меры предосторожности при сборке рояля *GranTouch*.
- Будьте осторожны, чтобы не поцарапать поверхность рояля *GranTouch*.
- Затяните все винты, чтобы надежно закрепить все детали.
- Для **разборки** рояля *GranTouch* следуйте инструкции данной процедуры по сборке в обратном порядке.

1.

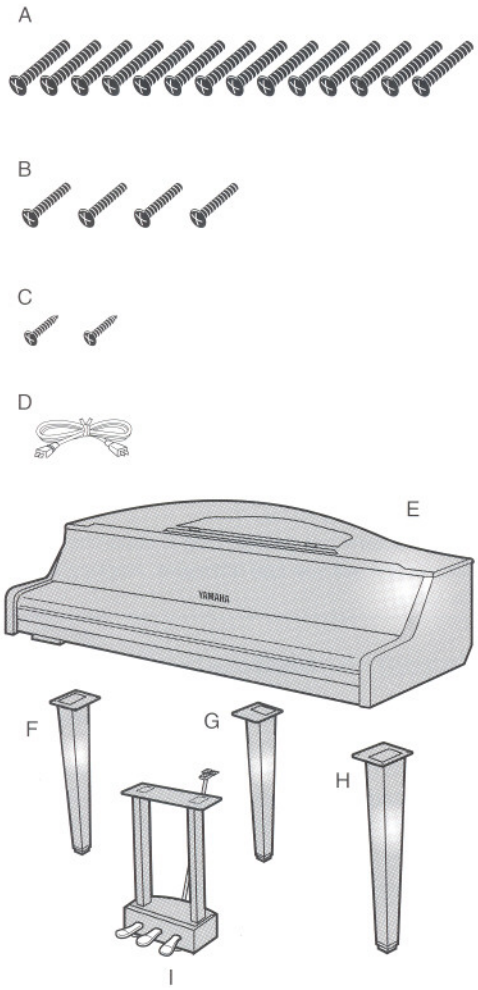

Unpacking: Open the package and make sure that you have all the parts listed below. Consult your dealer if anything is missing.

A) 14 long screws for the front legs and pedal unit
B) 4 medium-length screws for the rear leg
C) 2 short screws for the pedal unit supporting rod
D) AC power cable
E) *GranTouch* main unit
F) Left front leg
G) Rear leg
H) Right front leg
I) Pedal unit

Auspacken: Öffnen Sie die Verpackung und schauen Sie nach, ob alle nachstehenden Teile vorhanden sind. Andernfalls wenden Sie sich bitte an Ihren Händler.

A) 14 lange Schrauben für die Vorderbeine und die Pedaleinheit
B) 4 mittellange Schrauben für das Hinterbein
C) 2 kurze Schrauben für die Stützstange der Pedaleinheit
D) Netzkabel
E) *GranTouch*-Gehäuse
F) Linkes Vorderbein
G) Hinterbein
H) Rechtes Vorderbein
I) Pedaleinheit

Déballage: Ouvrez l'emballage et assurez-vous que vous disposez bien de tous les éléments repris ci-dessous. Consultez votre revendeur s'il manque un élément.

A) 14 vis longues pour les pieds avant et le pédalier
B) 4 vis moyennes pour le pied arrière
C) 2 vis courtes pour la tige du pédalier
D) Cordon d'alimentation
E) Corps du *GranTouch*
F) Pied avant gauche
G) Pied arrière
H) Pied avant droit
I) Pédalier

Desembalaje: Abra el paquete y compruebe si contiene todas las piezas indicadas a continuación. Si falta algo, consulte a su proveedor.

A) 14 tornillos largos para las patas delanteras y la unidad de pedales
B) 4 tornillos de longitud media para la pata trasera
C) 2 tornillos cortos para la barra de soporte de la unidad de pedales
D) Cable de alimentación de CC
E) unidad principal del *GranTouch*
F) Pata delantera izquierda
G) Pata trasera
H) Pata delantera derecha
I) Unidad de pedales

Disimballaggio: Aprire lo scatolone e assicurarsi che siano presenti tutte le parti sotto elencate. Consultare il rivenditore se mancasse qualcosa.

A) 14 viti lunghe per le gambe anteriori e l'unità pedali
B) 4 viti medie per la gamba posteriore
C) 2 viti corte per l'asta di sostegno dell'unità pedali
D) Cavo di alimentazione CA
E) Unità principale *GranTouch*
F) Gamba anteriore sinistra
G) Gamba posteriore
H) Gamba anteriore destra
I) Unità pedali

開包:打開封裝，查對確認附件一覽表中的所有部件。如果發現有缺件時，請立即和銷售商聯系。

A) 14 個用在前腿和踏板部位的長螺釘
B) 4 個用在后腿的中長螺釘
C) 2 個用在踏板部支撑杆的短螺釘
D) 交流電源線
E) *GranTouch* 主體
F) 左前腿
G) 后腿
H) 右前腿
I) 踏板部

Распаковка: Откройте упаковку и убедитесь в наличии перечисленных ниже деталей. Если что-либо отсутствует, свяжитесь со своим дилером.

A) 14 длинных винтов для передних ножек и педального узла
B) 4 винта средней длины для задней ножки
C) 2 коротких винта для рычага поддержки педального узла
D) Кабель питания переменного тока
E) Основной аппарат *GranTouch*
F) Левая передняя ножка
G) Задняя ножка
H) Правая передняя ножка
I) Педальный узел

2.

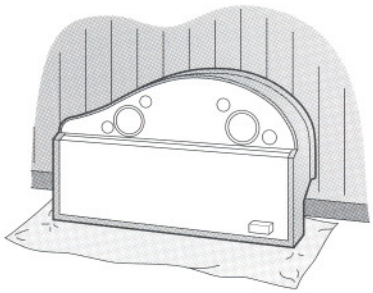

Upturn the *GranTouch*
Place the soft blanket on the floor so that it butts up to a wall. With the keyboard cover closed, carefully turn the *GranTouch* main unit onto it's front edge. Lean it against the wall to prevent it from falling, as shown.

Stellen Sie das *GranTouch* senkrecht
Legen Sie eine weiche Decke so auf den Boden, daß sie bis an eine Wand ragt. Schließen Sie den Klavierdeckel nötigenfalls, bevor Sie das *GranTouch* auf seine Frontseite stellen. Achten Sie darauf, daß der Korpus die Wand berührt, damit das Instrument nicht umfallen kann. Siehe Abbildung.

Mettez le *GranTouch* sur la face avant
Placez une couverture douce sur le sol à côté d'un mur. En veillant à bien fermer le couvercle du clavier, basculez le *GranTouch* sur sa face avant de sorte à ce que le corps de l' instrument repose contre le mur pour éviter qu'il ne tombe. Voyez l'illustration.

Puesta vertical del *GranTouch*
Coloque una manta blanda en el suelo de forma que se una a la pared. Con la cubierta del teclado cerrada, dé cuidadosamente la vuelta a la unidad principal del *GranTouch* hasta dejarla sobre su borde delantero. Apóyela contra la pared para evitar que se caiga, como indica la ilustración.

Capovolgere il *GranTouch*
Collocare una coperta morbida sul pavimento contro una parete. Con il coperchio della tastiera chiuso, sollevare attentamente il *GranTouch* sul suo lato anteriore. Appoggiarlo contro la parete come illustrato per evitare che cada.

支立 *GranTouch*
靠一面牆在地板上鋪一塊柔軟的毛布。把鍵盤蓋合好，小心地翻轉 *GranTouch* 主體使之正面朝下，將其拖至緊靠牆以防倒下，如圖所示。

Переверните рояль ***GranTouch***
Поместите мягкую подстилку на пол таким образом, чтобы она соприкасалась со стеной. Закрыв крышку клавиатуры, осторожно переверните основной аппарат *GranTouch* на его переднюю кромку. Наклоните его в сторону стены для того чтобы он не упал, как показано на рисунке.

3.

(1)

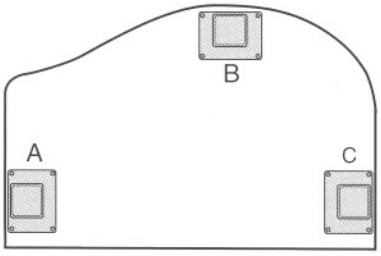

A) Front leg A) Vorderbein A) Pied avant
B) Rear leg B) Hinterbein B) Pied arrière
C) Front leg C) Vorderbein C) Pied avant

A) Pata delantera A) Gamba anteriore
B) Pata trasera B) Gamba posteriore
C) Pata delantera C) Gamba anteriore

A) 前腿 A) Передняя ножка
B) 后腿 B) Задняя ножка
C) 前腿 C) Передняя ножка

(2)

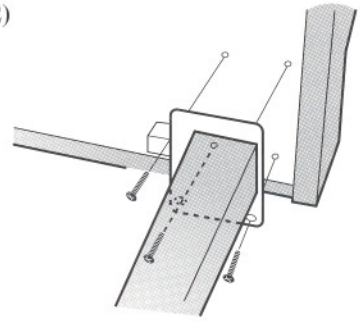

Attaching the legs
The adjacent illustration shows the orientation of each leg.
1) Attach **the rear leg** using the 4 **medium-length** screws.
2) Attach **the two front legs** using 4 **long screws** for each leg.
Note: **the rear leg** is 5 cm (1.96") longer than **the front legs**.

Anbringen der Beine
Bitte entnehmen Sie die Ausrichtung der drei Beine nebenstehender Abbildung.
1) Befestigen Sie das **Hinterbein** mit den 4 **mittellangen Schrauben**
2) Befestigen Sie die **beiden Vorderbeine** mit je 4 **langen Schrauben**
Achtung: Das **Hinterbein** ist 5cm länger als die **Vorderbeine**.

Fixation des pieds
L'illustration ci-contre montre l'orientation de chaque pied.
1) Fixez le **pied arrière** au moyen des 4 **vis moyennes**.
2) Fixez les **deux pieds avant** en vous servant de 4 **longues vis** pour chaque pied.
Remarque: Le **pied arrière** est 5cm plus long que les pieds avant.

Fijación de las patas
En la ilustración de la izquierda se muestra la orientación de cada pata.
1) Fije la **pata trasera** utilizando los 4 **tornillos de longitud media**.
2) Fije las **dos patas delanteras** utilizando los 4 **tornillos largos** para cada pata.
Nota: La **pata trasera** es 5 cm más larga que las dos delanteras.

Applicazione delle gambe
L'illustrazione a lato mostra l'orientamento di ciascuna gamba.
1) Applicare la **gamba posteriore** usando le 4 **viti medie**.
2) Applicare le **gambe anteriori** usando 4 **viti lunghe** per ciascuna gamba.
Nota: La **gamba posteriore** è 5 cm più lunga delle gambe anteriori.

安裝支腿
左側示意圖表示了每個支腿的位置。
1) 用 4 個**中長**螺釘來安裝**后腿**。
2) 安裝 2 個**前腿**。每個前腿使用 **4 個長螺釘**。
看意：**后腿**比**前腿**長 5cm（1.96”）。

Подсоединение ножек
На расположенном рядом рисунке приведена ориентация каждой ножки.
1) Прикрепите **заднюю ножку** с помощью 4 **винтов средней длины**.
2) Прикрепите **две передние ножки** с помощью 4 **длинных винтов** на каждую ножку.
Примечание: **задняя ножка** на 5 см (1,96 дюйма) длиннее **передних ножек**.

4.

Turning over the *GranTouch*
With the legs attached securely, turn over the *GranTouch* so that it sits correctly on its legs.
Be careful that the keyboard cover doesn't pinch your fingers.

Stellen Sie das *GranTouch* richtig hin
Nachdem Sie die Beine festgeschraubt haben, können Sie das *GranTouch* richtig hinstellen.
Achten Sie darauf, daß Sie sich nicht die Finger am Klavierdeckel einklemmen.

Redresser le *GranTouch*
Une fois les pieds bien fixés, redressez le *GranTouch* en position normale.
Veillez à ne pas vous coincer les doigts avec le couvercle du clavier.

Puesta en pie del *GranTouch*
Con las patas firmemente fijadas, ponga en pie el *GranTouch* de forma que quede correctamente colocado sobre sus patas.
Tenga cuidado de que la cubierta del teclado no pille sus dedos.

Raddrizzare il *GranTouch*
Con le gambe fissate saldamente, raddrizzare il *GranTouch* in modo che sia ben appoggiato sulle gambe.
Fare attenzione a non schiacciarsi le dita con il coperchio della tastiera.

翻轉 *GranTouch*
確實地裝好支腿后，翻轉 *GranTouch* 使之穩穩地支立好。
請肴意不能讓鍵盤蓋夾着您的手。

Переворачивание рояля *GranTouch*
Надежно прикрепив ножки, переверните рояль *GranTouch* таким образом, чтобы он правильно встал на все ножки.
Будьте осторожны, чтобы не прищемить пальцы крышкой клавиатуры.

5.

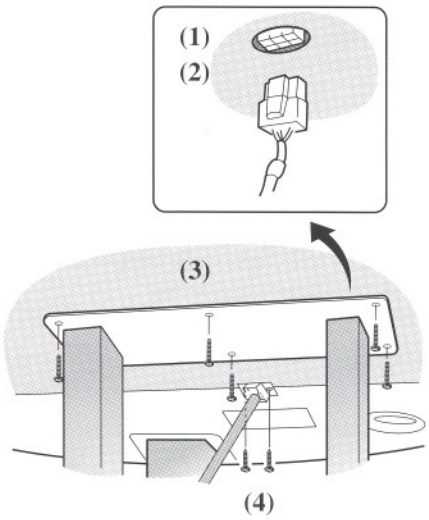

Attaching the pedal unit
1) Connect the pedal unit cable to the recessed connector in the *GranTouch*.
2) Tuck the connector cable into the leg of the pedal unit.
3) Attach the pedal unit using six long screws.
4) Attach the pedal unit supporting rod using the two long screws.

Anbringen der Pedaleinheit
1) Verbinden Sie das Kabel der Pedaleinheit mit dem versenkten Anschluß des *GranTouch*.
2) Schieben Sie das Kabel in das Bein der Pedaleinheit.
3) Befestigen Sie die Pedaleinheit mit 6 langen Schrauben.
4) Befestigen Sie die Stützstange der Pedaleinheit den beiden kurzen Schrauben.

Fixation du pédalier
1) Branchez le câble du pédalier dans la borne encastrée du *GranTouch*.
2) Faites passez le câble dans le pied du pédalier.
3) Fixez le pédalier avec six longues vis.
4) Fixez la tige de support du pédalier avec les deux courtes vis.

Fijación de la unidad de pedales
1) Conecte el cable de la unidad de pedales al conector empotrado del *GranTouch*.
2) Meta el cable del conector en la pata de la unidad de pedales.
3) Fije la unidad de pedales utilizando seis tornillos largos.
4) Fije la barra de soporte de la unidad de pedales utilizando los dos tornillos largos.

Applicazione dell'unità pedali
1) Collegare il cavo dell'unità pedali al connettore incassato sul *GranTouch*.
2) Far passare il cavo nella gamba dell'unità pedali.
3) Applicare l'unità pedali usando sei viti lunghe.
4) Applicare l'asta di supporto dell'unità pedali usando le due viti corte.

安裝踏板部
1) 踏板部的製動線連接到 *GranTouch* 的連接器上。
2) 將連接器線連掛踏板部腿上。
3) 用 6 個長螺釘來安裝踏板部。
4) 用 2 個長螺釘來安裝踏板部支撐杆。

Прикрепление педального узла
1) Подключите кабель педального узла к утопленному разъему в рояле *GranTouch*.
2) Подогните кабель разъема в ножку педального узла.
3) Прикрепите педальный узел с помощью шести длинных винтов.
4) Прикрепите рычаг поддержки педального узла с помощью двух длинных винтов.

6.

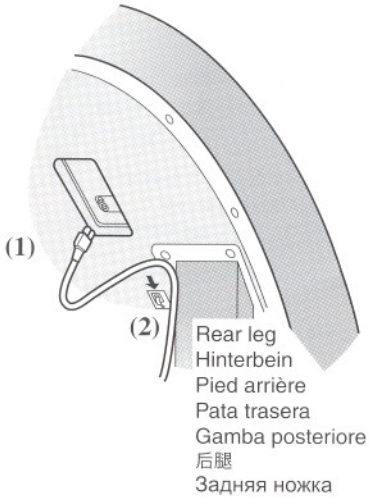

Connecting the power cable to the *GranTouch*

1) Connect the power cable to the AC inlet on the *GranTouch*, as shown.
2) Fasten the power cable to the *GranTouch* using the attached cable clip.

Anschließen des Netzkabels an das *GranTouch*

1) Verbinden Sie das Netzkabel mit dem dafür vorgesehenen Anschluß des *GranTouch*.
2) Befestigen Sie das Netzkabel am *GranTouch* mit dem Kabelclip.

Branchement du cordon d'alimentation au *GranTouch*

1) Branchez le cordon d'alimentation à la borne d'alimentation du *GranTouch* comme illustré.
2) Attachez le cordon d'alimentation au *GranTouch* en vous servant de la fixation fournie.

Conexión del cable de alimentación al *GranTouch*

1) Conecte el cable de alimentación al tomacorriente de CA del *GranTouch* como se muestra en la ilustración.
2) Fije el cable de alimentación al *GranTouch* utilizando la presilla sujetacables suministrada.

Collegamento del cavo di alimentazione al *GranTouch*

1) Collegare il cavo di alimentazione alla presa CA sul *GranTouch*, come illustrato.
2) Fissare il cavo di alimentazione al *GranTouch* con il fermacavo in dotazione.

連接 *GranTouch* 的電源線

1) 如圖所示，將電源線連接到 *GranTouch* 的交流插座上。
2) 用電線夾子固定 *GranTouch* 的電源線。

Подключение кабеля питания к роялю *GranTouch*

1) Подключите кабель питания к разъему переменного тока на рояле *GranTouch*, как показано на рисунке.
2) Прикрепите кабель питания к роялю *GranTouch* с помощью прилагаемого кабельного зажима.

7.

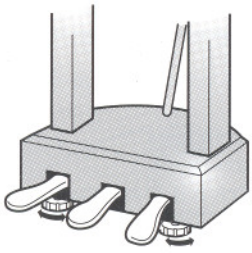

Setting the adjusters

Set the two adjusters so that the pedal unit is firmly clamped between the *GranTouch* underside and the floor. The pedal unit should not move when the pedals are pressed.

Einstellen der Stützschrauben

Stellen Sie die Stützschrauben so ein, daß die Pedaleinheit zwischen der Unterseite des *GranTouch* und dem Fußboden eingeklemmt ist. Wann immer Sie die Pedale betätigen, darf die Pedaleinheit nicht verrutschen.

Réglage des vis d'ajustement du pédalier

Réglez les vis d'ajustement du pédalier de sorte à le fixer fermement entre le *GranTouch* et le sol. Le pédalier ne doit pas bouger lorsque vous enfoncez une pédale.

Regulación de los ajustadores

Regule los dos ajustadores de forma que la unidad de pedales quede firmemente enganchada entre la parte inferior del *GranTouch* y el piso. La unidad de pedales no deberá moverse cuando se pisen los pedales.

Impostazione dei regolatori

Impostare i due regolatori in modo che l'unità pedali sia fissata saldamente tra il fondo del *GranTouch* e il pavimento. L'unità pedali non deve muoversi quando si premono i pedali.

設定調詳器

設定兩個調詳器將踏板部牢實地固定在 *GranTouch* 底部和地板之間。當踏動踏板時踏板部不能有松動。

Установка регуляторов

Установите два регулятора таким образом, чтобы педальный узел был плотно зажат между нижней стороной рояля *GranTouch* и полом. Педальный узел не должен двигаться при нажатии педалей.

8. Final Checklist

- Do you have some parts left over? → Check through the assembly procedure to see what you've missed.
- Is the *GranTouch* close to a door that may bang into it? → Move the *GranTouch*.
- Does the *GranTouch* rattle when you try to rock it? → Make sure all screws are tightened correctly.
- Does the pedal unit move when you press a pedal? → Readjust the two pedal unit adjusters.
- Did you connect the pedal unit cable correctly? → Make sure that it is connected correctly.
- Is the *GranTouch* dirty or marked? → Remove any dirt and marks using a soft damp cloth.

Abschließende Kontrolle

- Bleiben noch ein paar Teile übrig? → Gehen Sie die Montageanweisungen noch einmal durch, um zu sehen, was Sie vergessen haben.
- Steht das *GranTouch* in der Nähe einer Tür, die es beschädigen könnte? → Stellen Sie das *GranTouch* an einen anderen Ort.
- Knarrt das *GranTouch*, wenn Sie es hin- und herbewegen? → Ziehen Sie alle Schrauben fest an.
- bewegt sich die Pedaleinheit, wenn sie ein Pedal betätigen? → Stellen Sie die Stützschrauben richtig ein.
- Haben Sie die Pedaleinheit richtig angeschlossen? → Überprüfen Sie das vorsichtshalber.
- Ist das *GranTouch* schmutzig oder sind Fingerabdrücke zu sehen? → Reinigen Sie das Instrument mit einem weichen, trockenen Tuch.

Dernières vérifications

- Vous reste-t-il des éléments? → Vérifiez la procédure et repérez ce que vous avez omis de faire.
- Le *GranTouch* se trouve-t-il près d'une porte qui risque de le cogner? → Déplacez le *GranTouch*.
- Le *GranTouch* fait-il du bruit lorsque vous essayez de le basculer? → Assurez-vous que toutes les vis sont convenablement serrées.
- Le pédalier bouge-t-il lorsque vous enfoncez une pédale? → Réglez les deux vis d'ajustement du pédalier.
- Avez-vous correctement branché le câble du pédalier? → Assurez-vous qu'il est correctement branché.
- Le *GranTouch* est-il sale ou taché? → Nettoyez-le avec un chiffon doux et humide.

Lista de comprobaciones finales

- ¿Le han sobrado algunas piezas? → Compruebe el procedimiento de ensamblaje para ver si se ha olvidado de algo.
- ¿Está el *GranTouch* cerca de una puerta que pueda golpearlo? → Mueva el *GranTouch*.
- ¿Traquetea el *GranTouch* cuando trata de moverlo? → Cerciórese de que todos los tornillos estén firmemente apretados.
- ¿Se mueve la unidad de pedales cuando pisa un pedal? → Regule los dos ajustadores de la unidad de pedales.
- ¿Ha conectado correctamente el cable dela unidad de pedales? → Cerciórese de que esté correctamente conectado.
- ¿Está sucio o marcado el *GranTouch*? → Elimine la suciedad y las marcas utilizando un paño suave humedecido.

Controllo finale

- Sono avanzati dei pezzi? → Controllare il procedimento di montaggio per vedere cosa si è dimenticato.
- Il *GranTouch* è vicino ad una porta che potrebbe sbattergli contro? → Spostare il *GranTouch*.
- Il *GranTouch* emette battimenti quando si cerca di farlo oscillare? → Controllare che tutte le viti siano serrate correttamente.
- L'unità pedali si muove quando si preme un pedale? → Impostare di nuovo i due regolatori dell'unità pedali.
- Si è collegato correttamente il cavo dell'unità pedali? → Assicurarsi che sia collegato correttamente.
- Il *GranTouch* è sporco o segnato? → Rimuovere sporco e segni con un panno morbido umido.

最后檢查事項

- 是否忘掉了某些零件？ → 通過檢查組裝程序來查對忘掉了什么零件。
- 移動 *GranTouch* 通過門口時，是否會有和門發生碰撞？ → 移動 *GranTouch*。
- 搖動 *GranTouch* 時，是否會有嘎嘎聲？ → 確認所有的螺釘是否被確實擰緊。
- 在踏動踏板時踏板部是否有松動？ → 再次調詳兩踏板部的調詳器。
- 是否正確連接好了踏板製動線？ → 檢查是否連接正確。
- *GranTouch* 是否有灰塵或有記號？ → 用輕軟毛布擦掉污點或記號。

Список заключительных контрольных вопросов

- Не оставили ли Вы внутри какие-либо детали? → Сверьтесь с процедурой сборки, чтобы определить, что Вы пропустили.
- Не стоит ли рояль *GranTouch* вблизи двери, которая может ударить по нему? → Передвиньте рояль *GranTouch*.
- Не дребезжит ли рояль *GranTouch*, когда Вы пытаетесь раскачать его? → Убедитесь, что все винты правильно затянуты.
- Двигается ли педальный узел при нажатии педали? → Отрегулируйте два регулятора педального узел.
- Правильно ли Вы подключили педальный узел? → Убедитесь, что он подключен правильно.
- Не загрязнен ли рояль *GranTouch* и не остались ли на нем следы от рук? → Удалите грязь и следы с помощью мягкой ткани.

YAMAHA

YAMAHA CORPORATION
P.O. Box 3, Hamamatsu, 430-8651, Japan

Copyright © 2008 by Yamaha Corporation

XU758B0 3028021 T Printed in Japan